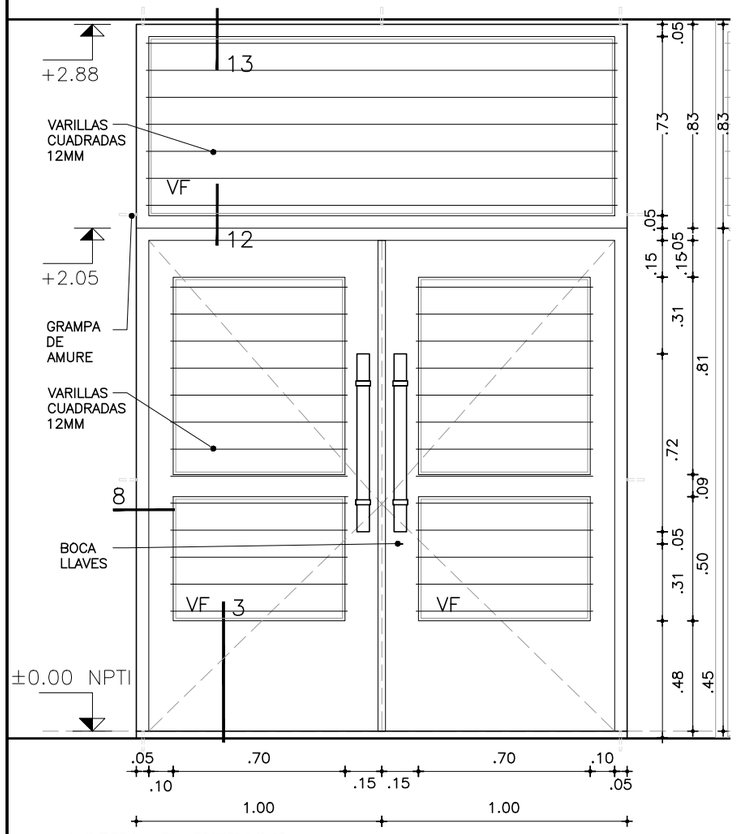

VISTA EXTERIOR

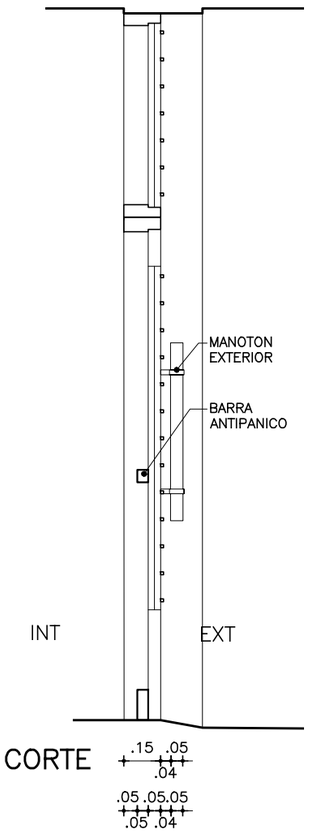

CORTE

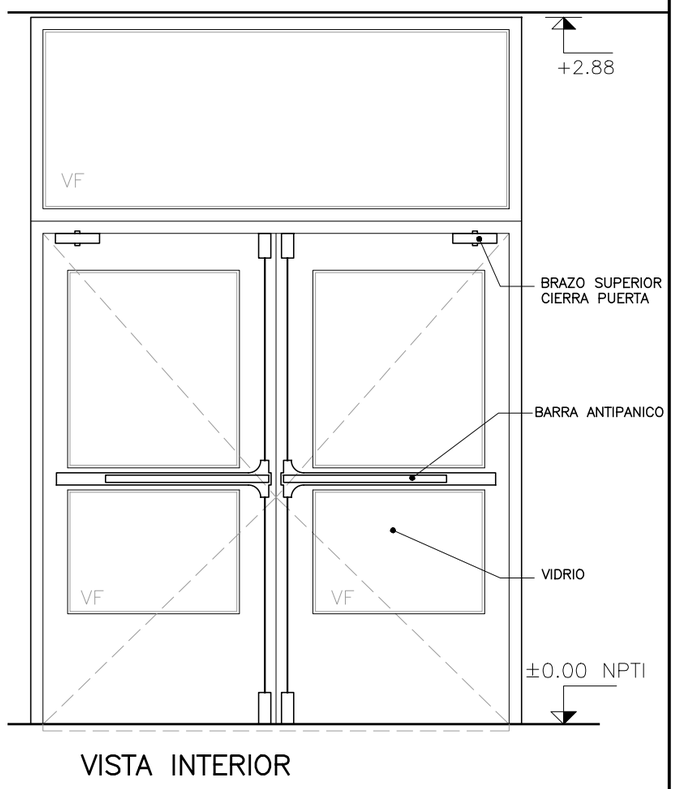

VISTA INTERIOR

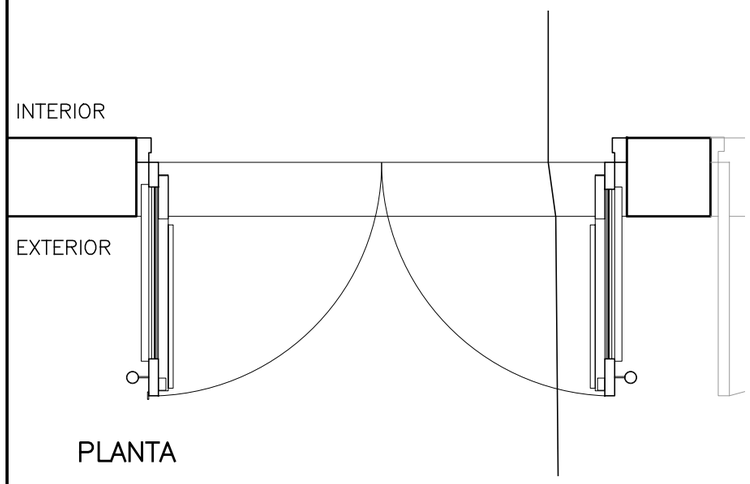

PLANTA

EJEMPLO

BARRA ANTIPANICO

TIPO	UBICACION	CANTIDAD: 1
H07E	SUM LOCAL 04	IZQ. — DER. —
	MOVIMIENTO BATIENTE	ESCALA 1:25

PLANILLA HERRERIA

MARCO	MATERIAL		CHAPA PLEGADA
	PERFIL	HORIZONTAL	s/DETALLE
		VERTICAL	s/DETALLE
		DIVISOR	
	CONTRAVIDRIO		
	ANCLAJE		9 GRAMPAS DE AMURE
	COLOCACION		

HOJA	MATERIAL	ESTR. BASTIDOR	CARPINTERIA METALICA
		TABLERO	—
	CONTRAVIDRIO		TUBULAR HIERRO

TERMINACION	3 MANOS ANTIOXIDO+ 3 MANOS DE ESMALTE SINTÈTICO GRIS GRAFITO LA ULTIMA MANO DE ESMALTE SE DARÀ EN OBRA	
VIDRIO	TIPO	VIDRIO DOBLE LAMINADO
	ESPESOR	5 mm
	COLOCACION	SILICONA Y CONTRAVIDRIO TORNILLADO c/FREZADO

		CANTIDAD	TIPO Y MATERIAL	
HERRAJES	MOVIMIENT.	6	BISAGRAS HIERRO 110mm	con Rodamiento Metalicos
	MANIOBRA	1 (PAR)	MANOTON S/DETALLE	
		2	BARRAS ANTIPANICO	
	CIERRE	1	BRAZO SUPERIOR (CIERRA PUERTA, SEGUN PESO DE HOJA)	
		1	CERROJO DE SEGURIDAD	
	RETEN			

PROTEC.	REJA	MATERIAL COMPONENTES	VARILLAS CUADRADAS 12mm
	OTROS	TIPO	—
	Ver planilla Nª		

BURLETES INFERIOR Y EN TODO EL PERIMETRO

OBSERVACIONES:

VER PLANILLA C/DETALLES

MODIFICACIONES

FECHA	MOTIVO	AUTORIZA

NOTA

* Todas las aberturas se dibujan vistas desde el exterior.
* Deberan entregarse protegidos contra eventuales manchas producidas por mortero de cal o cemento.
* Todas las medidas se verificaran en obra.

ADMINISTRACIÓN NACIONAL DE EDUCACIÓN PÚBLICA

AREA DE PROYECTOS
DIRECCIÓN SECTORIAL DE INFRAESTRUCTURA
CONSEJO DIRECTIVO CENTRAL

OBRA JARDIN Nº80 Young

DEPARTAMENTO RIO NEGRO

FECHA 2017